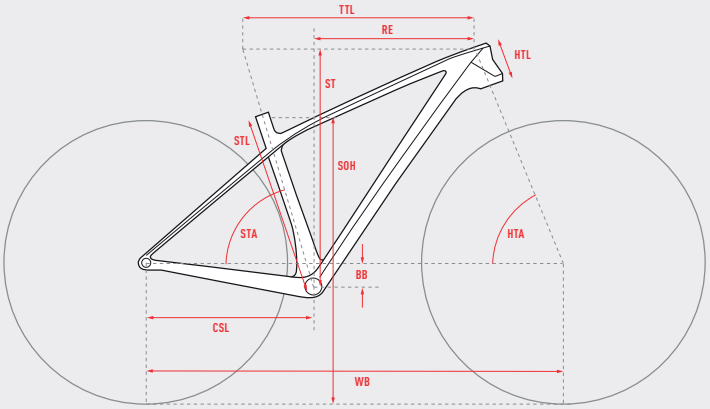

ALL DIMENSIONS IN MM (EXCEPT HTA AND STA IN °)

ALLE MASSE IN MM (AUSNAHME HTA UND STA IN °)

- **STL** — **SEAT TUBE LENGTH** / SITZROHRLÄNGE
- **CSL** — **CHAINSTAY LENGTH** / KETTENSTREBENLÄNGE
- **TTL** — **TOP TUBE LENGTH** / OBERROHRLÄNGE
- **HTL** — **HEADTUBE LENGTH** / STEUERROHRLÄNGE
- **HTA** — **HEADTUBE ANGLE** / STEUERROHRWINKEL
- **RE** — **REACH** / REACH
- **SOH** — **STANDOVER HEIGHT** / ÜBERSTANDSHÖHE
- **HEAD SET DIAMETER (UPPER / LOWER)** / STEUERSATZDURCHMESSER (OBEN / UNTEN)
- **AXLE STANDARD (REAR / FRONT)** / ACHSENSTANDARD (HINTEN / VORNE)
- **BOTTOM BRACKET STANDARD** / TRETLAGERSTANDARD
- **SEAT POST DIAMETER** / SATTELSTÜTZENDURCHMESSER
- **SHOCK HARDWARE (Ø 8 MM)** / DÄMPFERBUCHSENMASSE (Ø 8 MM)
- **SHOCK LENGTH** / DÄMPFEREINBAULÄNGE
- **SHOCK TRAVEL** / DÄMPFERHUB
- **FRONT FORK TRAVEL** / FEDERWEG VORNE
- **REAR WHEEL TRAVEL** / FEDERWEG HINTEN
- **STEM LENGTH** / VORBAULÄNGE
- **HANDLEBAR WIDTH** / LENKERBREITE
- **CRANK LENGTH** / KURBELLÄNGE
- **ST** — **SEATTUBE BOTTLE MOUNT** / FLASCHE SATTELROHR
- **DT** — **DOWNTUBE BOTTLE MOUNT** / FLASCHE UNTERROHR

	STL	CSL	TTL	HTL	HTA	STA	BB	WB	ST	RE	SOH				Ø									ST	DT
KATO 9.9 / 7.9 AL U																									
S	420	445	595	110	70	73	66	1100	627	402	695	44 / 56	135/100	BSA 68	31.6	- / -	-	-	100	-	75	720	175	-	0.75
M	460	445	610	120	70	73	66	1115	637	415	730	44 / 56	135/100	BSA 68	31.6	- / -	-	-	100	-	75	720	175	0.75	0.75
L	500	445	620	130	70	73	66	1125	645	420	765	44 / 56	135/100	BSA 68	31.6	- / -	-	-	100	-	90	720	175	0.75	0.75
XL	540	445	630	140	70	73	66	1135	655	430	795	44 / 56	135/100	BSA 68	31.6	- / -	-	-	100	-	90	720	175	0.75	0.75
KATO 5.9 / 4.9 / 3.9 / 2.9 AL U																									
S	420	445	585	110	70	73	66	1095	627	395	695	44 / 44	135/100	BSA 68	31.6	- / -	-	-	100	-	75	720	175	-	0.75
M	460	445	600	120	70	73	66	1110	637	405	725	44 / 44	135/100	BSA 68	31.6	- / -	-	-	100	-	75	720	175	0.75	0.75
L	500	445	610	130	70	73	66	1125	645	412	760	44 / 44	135/100	BSA 68	31.6	- / -	-	-	100	-	90	720	175	0.75	0.75
XL	540	445	620	140	70	73	66	1135	655	420	790	44 / 44	135/100	BSA 68	31.6	- / -	-	-	100	-	90	720	175	0.75	0.75
KATO 4.7 / 3.7 AL U																									
XS	380	435	570	100	69	74	47	1090	582	398	680	44 / 44	135/100	BSA 68	31.6	- / -	-	-	100	-	60	720	170	-	0.75
S	420	435	585	110	69	74	47	1100	592	411	695	44 / 44	135/100	BSA 68	31.6	- / -	-	-	100	-	75	720	170	-	0.75
M	460	435	600	120	69	74	47	1120	600	423	727	44 / 44	135/100	BSA 68	31.6	- / -	-	-	100	-	75	720	170	0.75	0.75
L	500	435	617	130	69	74	47	1140	610	440	756	44 / 44	135/100	BSA 68	31.6	- / -	-	-	100	-	90	720	170	0.75	0.75
KATO 2.7 AL U																									
XXS	320	435	550	100	69	74	47	1070	582	384	645	44 / 44	135/100	BSA 68	31.6	- / -	-	-	100	-	60	720	170	-	0.75
XS	380	435	570	100	69	74	47	1090	582	398	680	44 / 44	135/100	BSA 68	31.6	- / -	-	-	100	-	60	720	170	-	0.75
S	420	435	585	110	69	74	47	1100	592	411	695	44 / 44	135/100	BSA 68	31.6	- / -	-	-	100	-	75	720	170	-	0.75
M	460	435	600	120	69	74	47	1120	600	423	727	44 / 44	135/100	BSA 68	31.6	- / -	-	-	100	-	75	720	170	0.75	0.75
L	500	435	617	130	69	74	47	1140	610	440	756	44 / 44	135/100	BSA 68	31.6	- / -	-	-	100	-	90	720	170	0.75	0.75
KATO 1.6 AL U																									
XXS	340	425	560	115	71	73.5	35	1040	575	390	610	44 / 44	135/100	BSA 68	31.6	- / -	-	-	100	-	60	700	170	-	0.75
XS	380	425	570	125	71	73.5	35	1050	585	395	650	44 / 44	135/100	BSA 68	31.6	- / -	-	-	100	-	60	700	170	-	0.75
S	420	425	580	135	71	73.5	35	1060	595	405	685	44 / 44	135/100	BSA 68	31.6	- / -	-	-	100	-	75	700	170	-	0.75
M	460	425	595	135	71	73.5	35	1070	595	415	700	44 / 44	135/100	BSA 68	31.6	- / -	-	-	100	-	75	700	170	0.75	0.75
L	500	425	603	135	71	73.5	35	1080	613	415	755	44 / 44	135/100	BSA 68	31.6	- / -	-	-	100	-	75	700	170	0.75	0.75